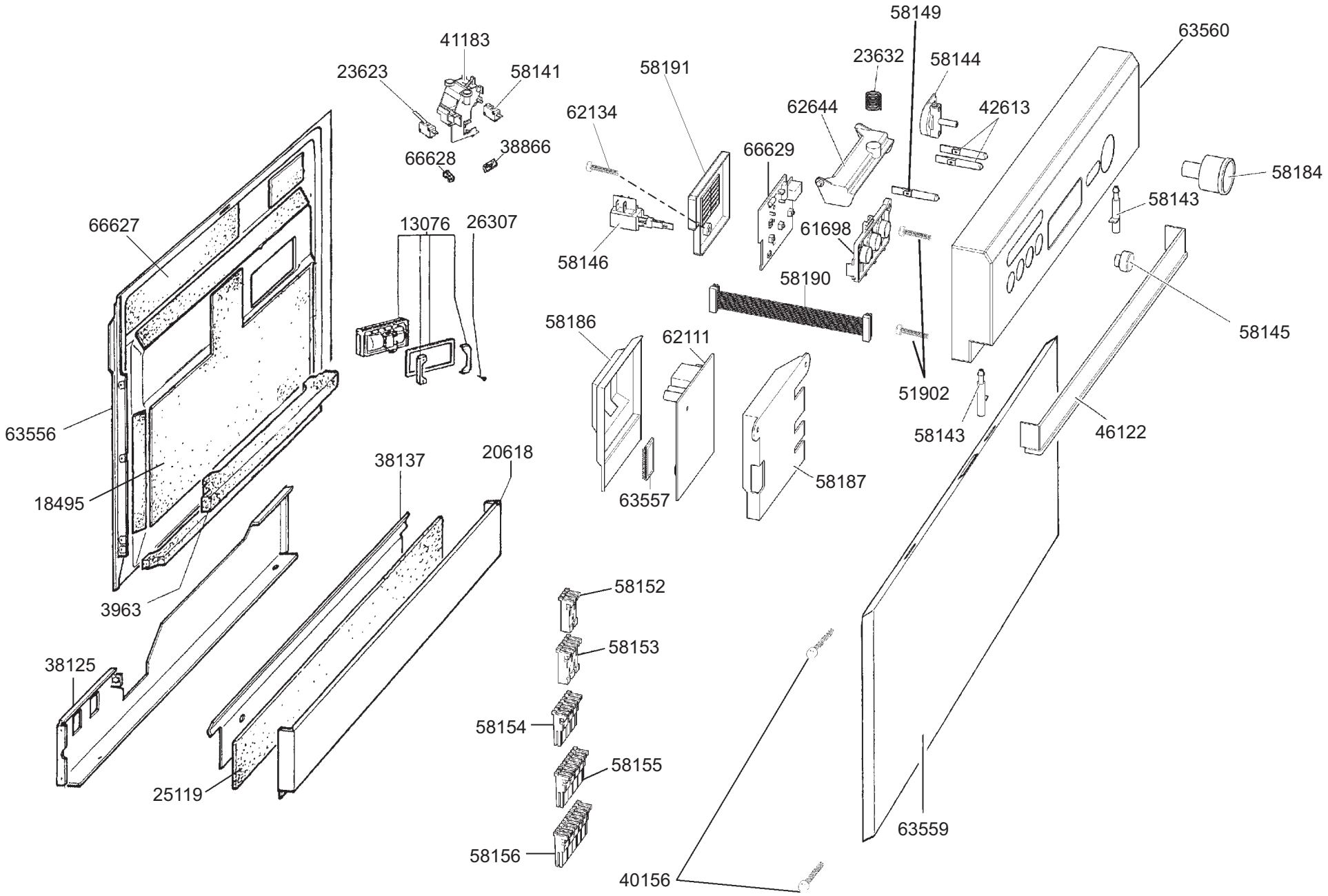
58149
63560
41183
23632
58144
23623
58141
58191
62644
42613
62134
38866
66628
66629
58184
58143
66627
13076
26307
61698
58146
58190
58145
58186
62111
51902
58143
46122
63556
38137
20618
58187
18495
63557
58152
3963
58153
38125
58154
58155
25119
58156
63559
40156

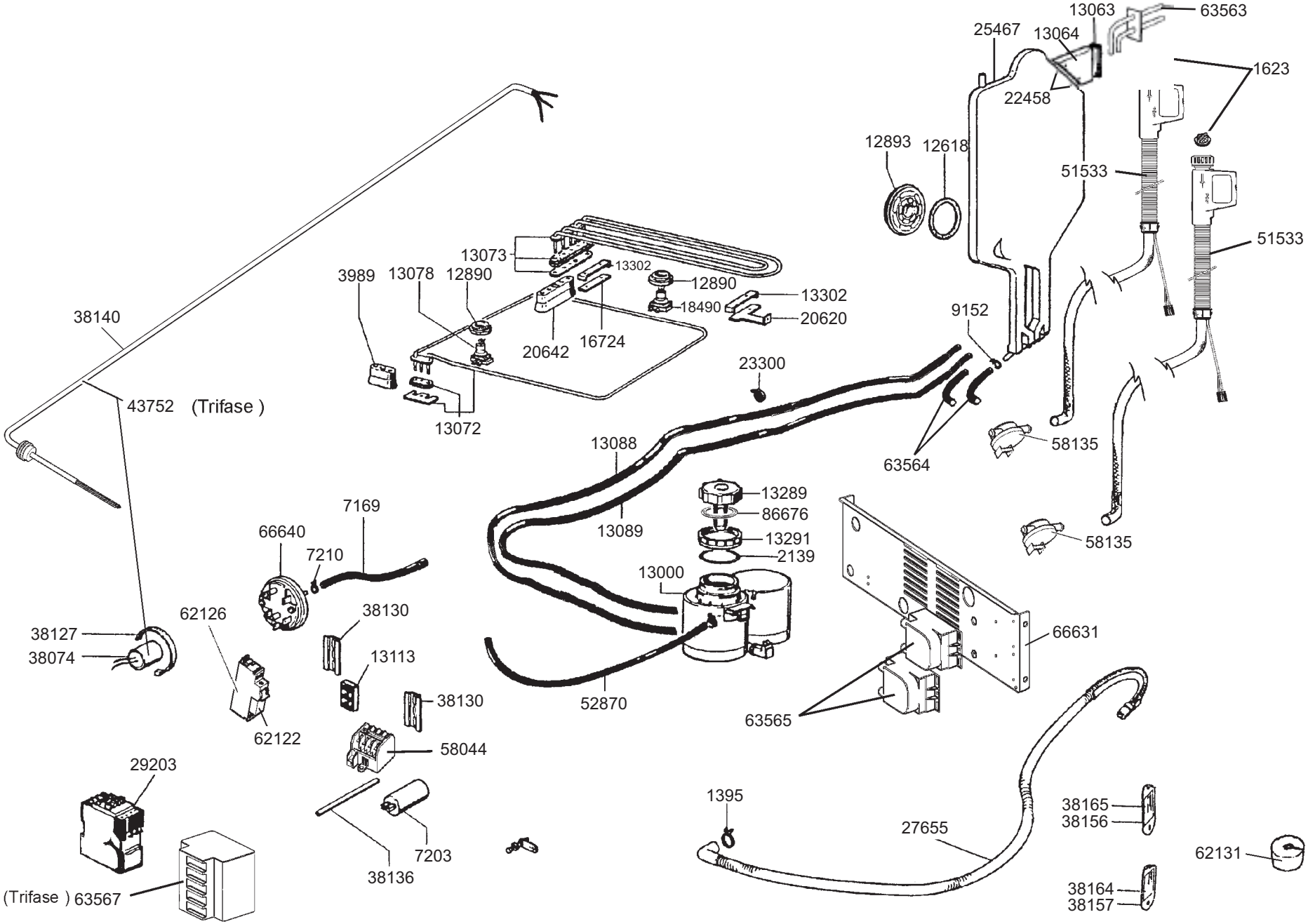
13063
63563
25467
13064
1623
22458
12893
12618
51533
51533
13073
13302
3989
13078
12890
12890
13302
18490
20620
38140
9152
20642
16724
23300
43752
(Trifase )
13072
58135
13088
63564
13289
86676
7169
13089
13291
66640
7210
2139
58135
13000
38130
62126
38127
66631
38074
13113
38130
52870
63565
62122
58044
29203
1395
38165
38156
27655
7203
62131
38136
(Trifase ) 63567
38164
38157

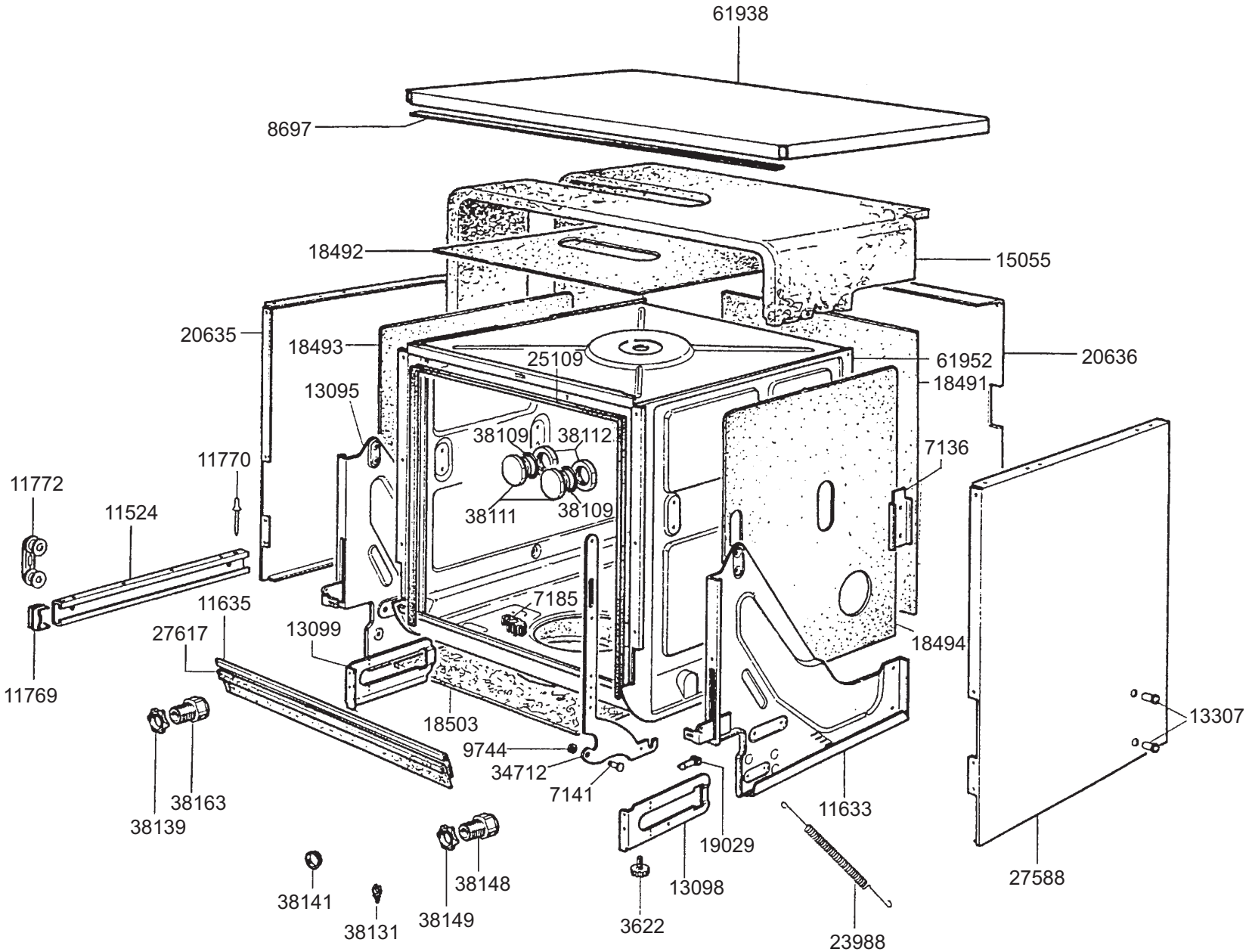
61938
8697
18492
15055
20635
18493
25109
61952
20636
18491
13095
38109
38112
7136
11770
11772
38111
38109
11524
7185
11635
27617
13099
18494
11769
18503
13307
9744
34712
7141
38163
38139
11633
19029
38148
38141
13098
27588
38131
38149
3622
23988

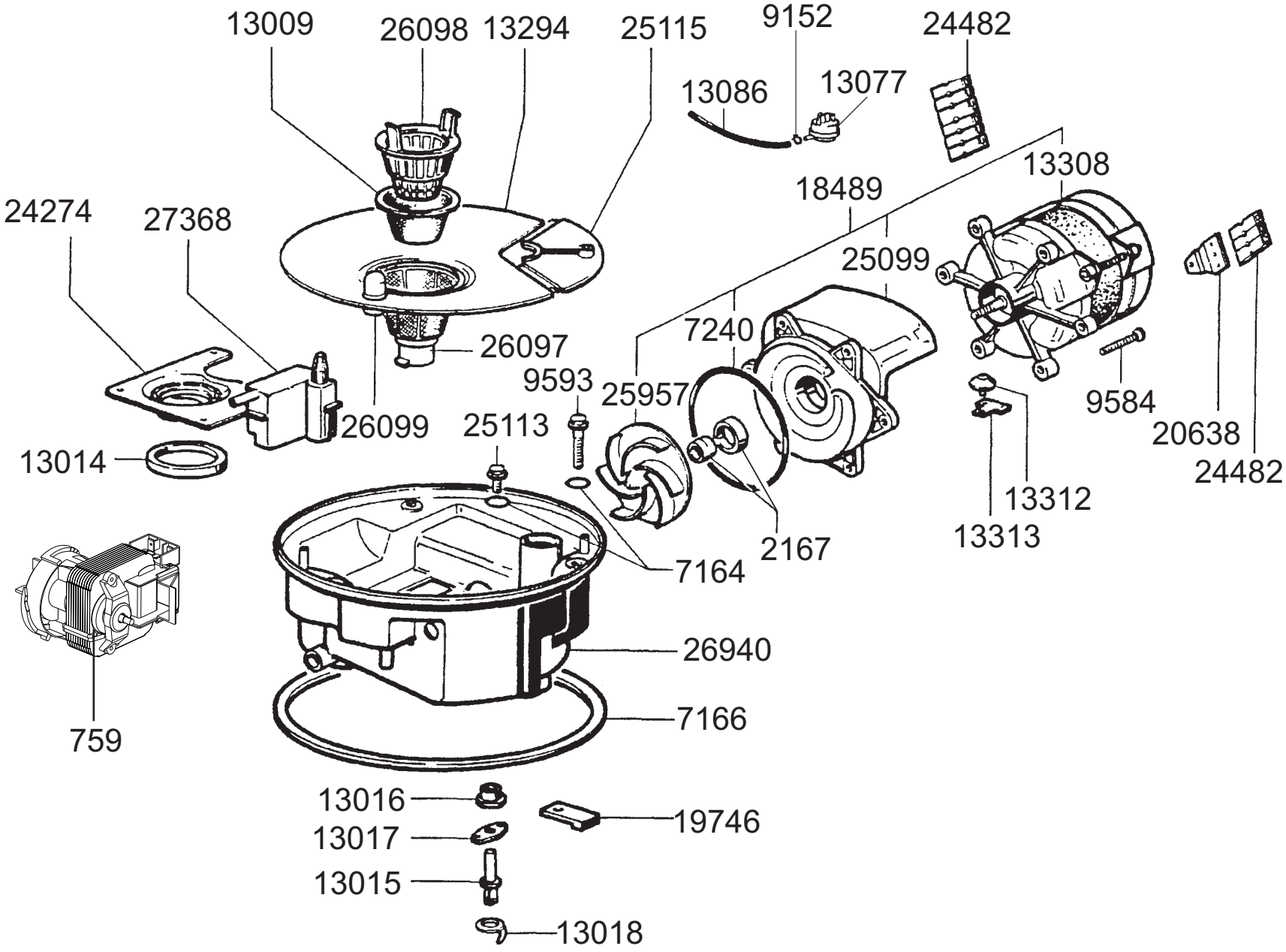
13009
26098
13294
25115
9152
24482
13086
13077
13308
18489
24274
27368
25099
7240
26097
9593
25957
9584
26099
25113
20638
24482
13014
13312
13313
2167
7164
26940
759
7166
13016
19746
13017
13015
13018

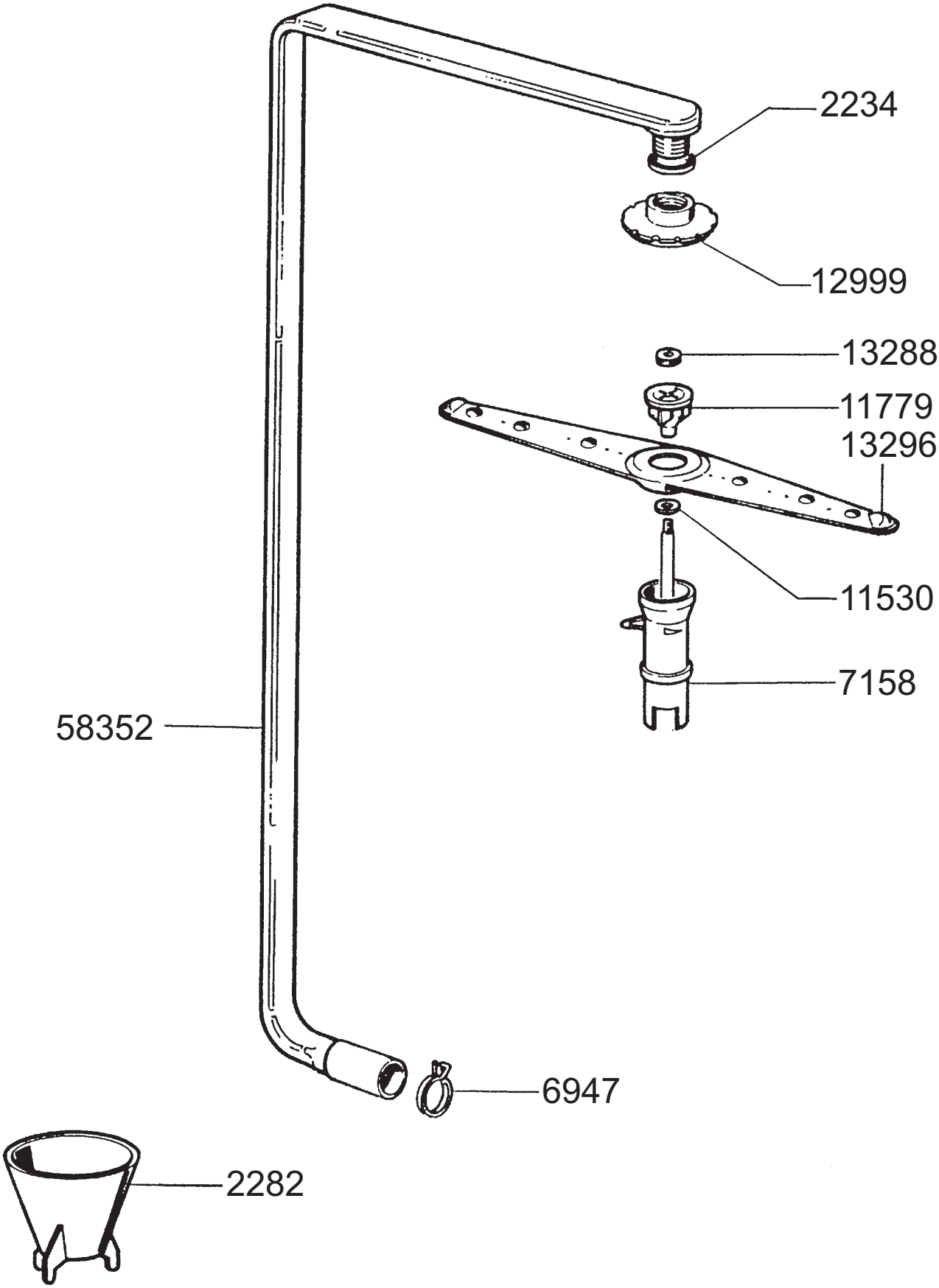
2234
12999
13288
11779
13296
11530
7158
58352
6947
2282